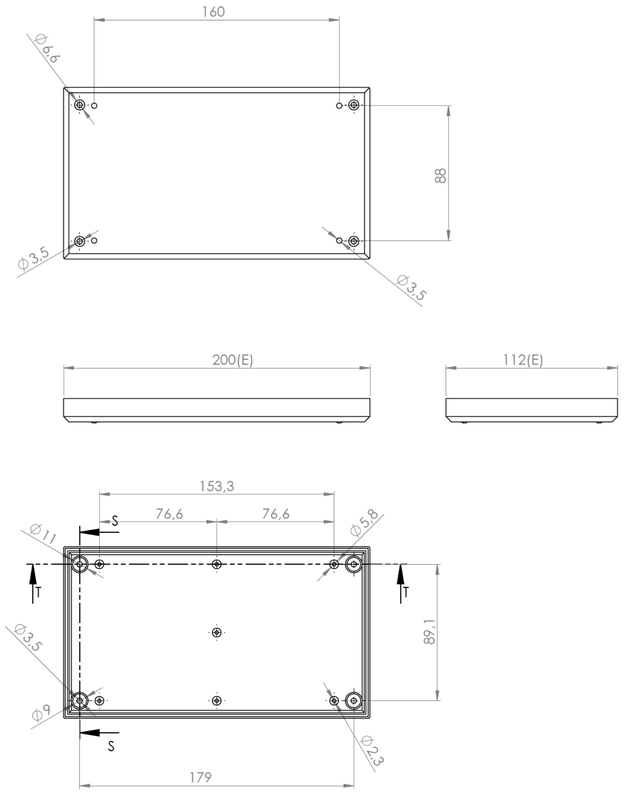

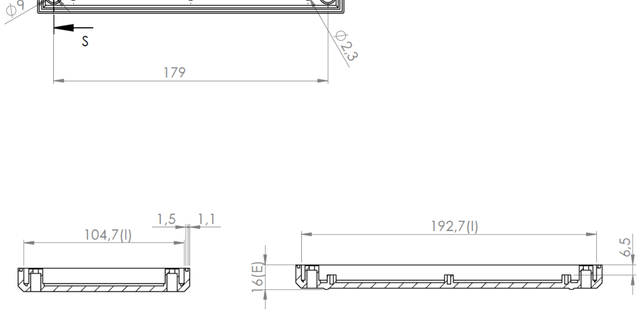

Sección/*Section* S-S
Escala/*Detail* 1 : 2

Sección/*Section* T-T
Escala/*Scale* 1 : 2

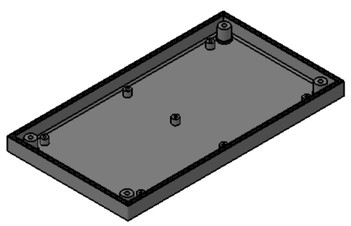

Cuerpo
Body

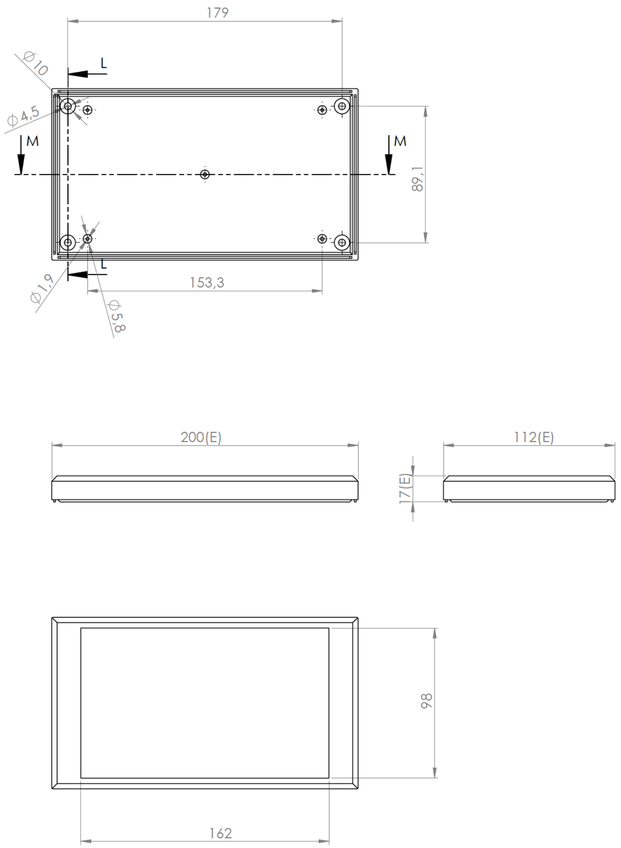

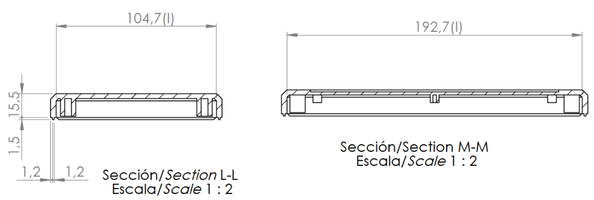

Sección/*Section* L-L
Escala/*Scale* 1 : 2

Sección/Section M-M
Escala/*Scale* 1 : 2

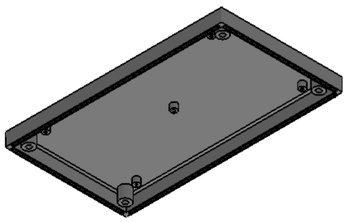

Tapa
Cover

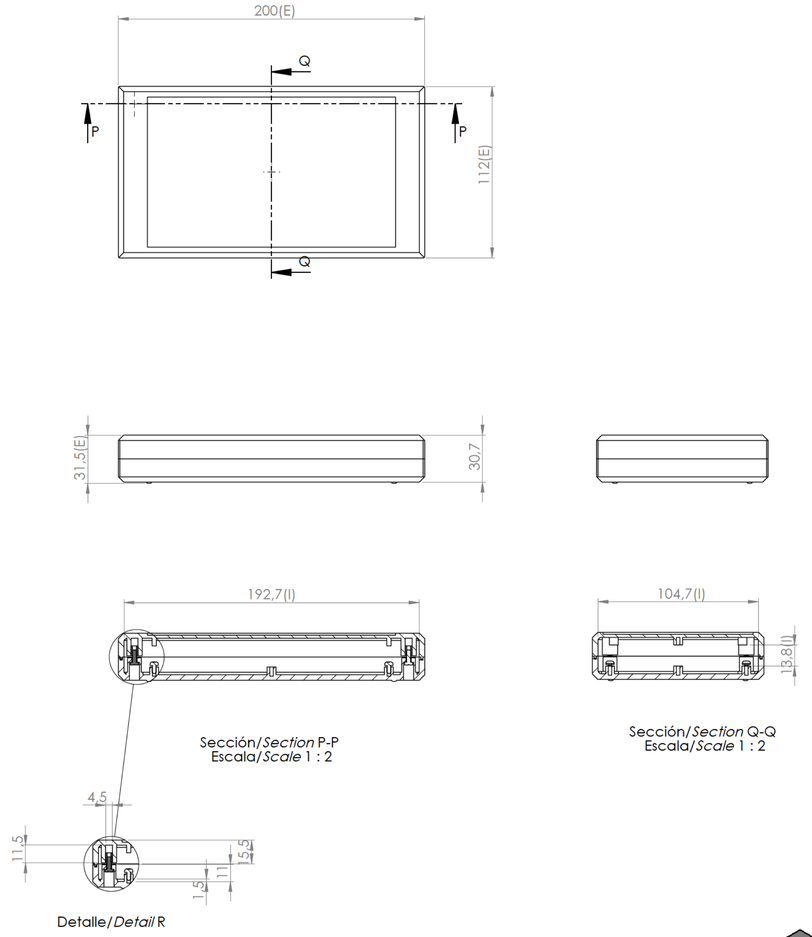

Sección/*Section* P-P
Escala/*Scale* 1 : 2

Sección/*Section* Q-Q
Escala/*Scale* 1 : 2

Detalle/*Detail* R

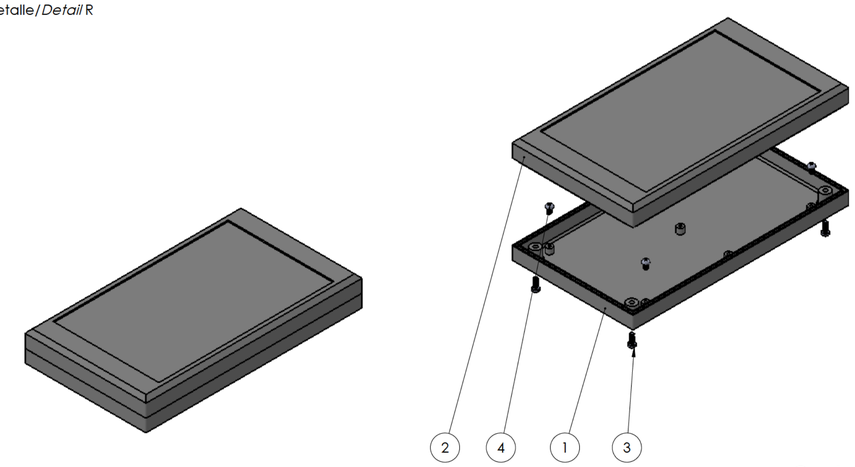

Conjunto
Assembly

Posición *Position*	Descripción *Description*	Referencia *Reference*	Peso (gr) *Weight(gr)*	Unidades *Units*
1	Cuerpo/*Body*	CPP37N	107,6	1
2	Tapa/*Cover*	TPP37N	83,2	1
3	Tornillo/Screw	DIN	?,??	4
4	Tornillo/Screw	DIN	?,??	4
5				
6				
7				
8				
9				
10				

Peso *Weight*	Dimensiones exteriores *External dimensions*	Material *Material*	Acabado *Finished*
???	200x112x31,5	ABS	Mate *Mat*
Color *Colour*	Escala general *General scale*	Tolerancia *Tolerance*	Revisión *Revision*
Negro (RAL ???) *Black (RAL ???)*	1:2	±1	00
	Nombre *Name*	Fecha *Date*	Todas las cotas son en mm. *All dimensions are in mm.*
	Josep M	5-5-2016	A1

Sujeto a modificaciones técnicas sin previo aviso.
Los errores tipográficos y otros no justifican ninguna reclamación por daños y perjuicios.
Todas las medidas deben ser verificadas utilizando una pieza moldeada.

Subject to technical modification without prior notice.
Typographical and others errors do not justify any claim for damages
All dimensions should be verified using an actual moulded part.

Al copiar esta información no se actualizará. *Copy for information will not be updated*

Modelo
Model

PP37

SUPERTRONIC

www.supertronic.com supertronic@supertronic.com +34 932 980 257

Este documento contiene información propiedad de **SUPERTRONIC, S.A.** y es ofrecida en condiciones de uso informativo con la confianza que no será reproducida ni copiada y no será utilizada o incorporada en cualquier producto de otra empresa externa

*This document contains proprietary information of **SUPERTRONIC, S.A.** and is tendered subject to the conditions that the information be retained in confidence not be reproduced or copied and not be used or incorporated in any product*